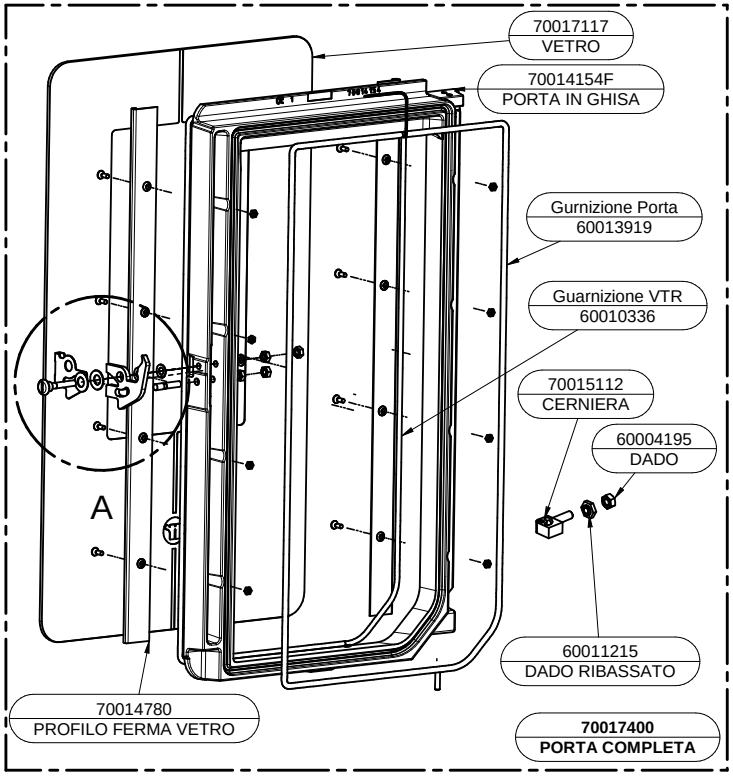

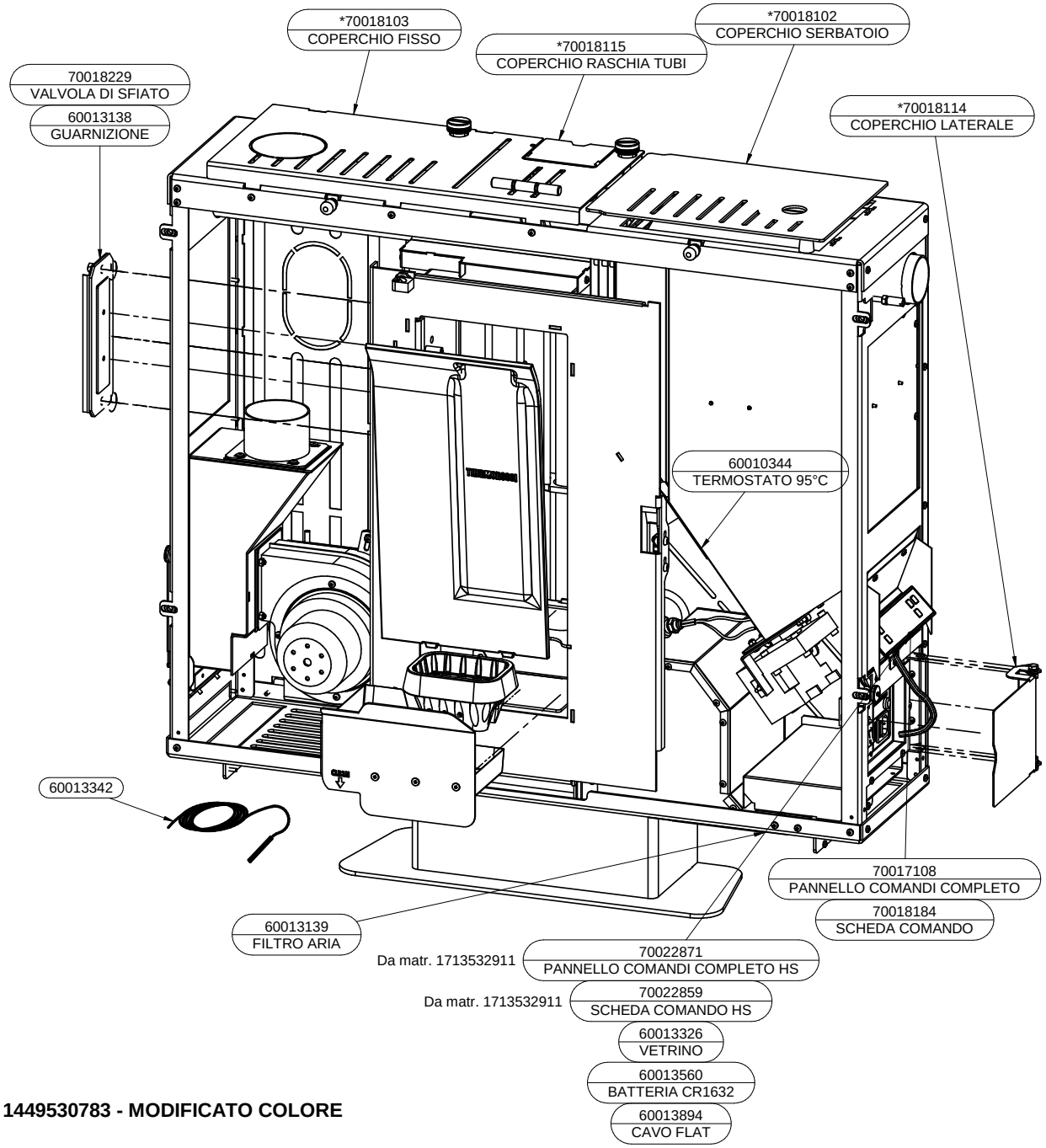

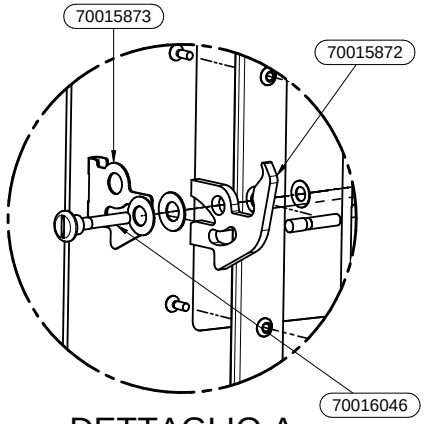

DETTAGLIO A

ULTIMO AGGIORNAMENTO 31/03/2017

*** MATRICOLA 1449530783 - MODIFICATO COLORE**